Электродвигатель (мотор) E143252 GA30 400V 50Hz 1630055797

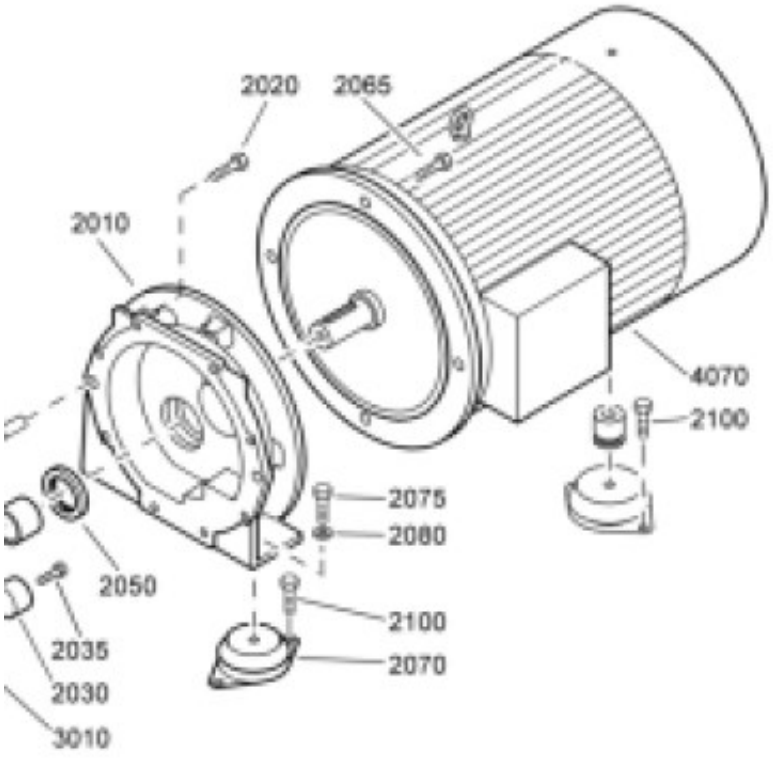

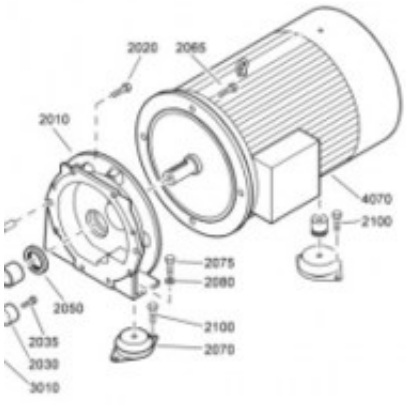

Цена
1 руб

Рейтинг: Пока без рейтинга

Задайте вопрос по этому товару