Рукав высокого давления GX2,GX4,GX5

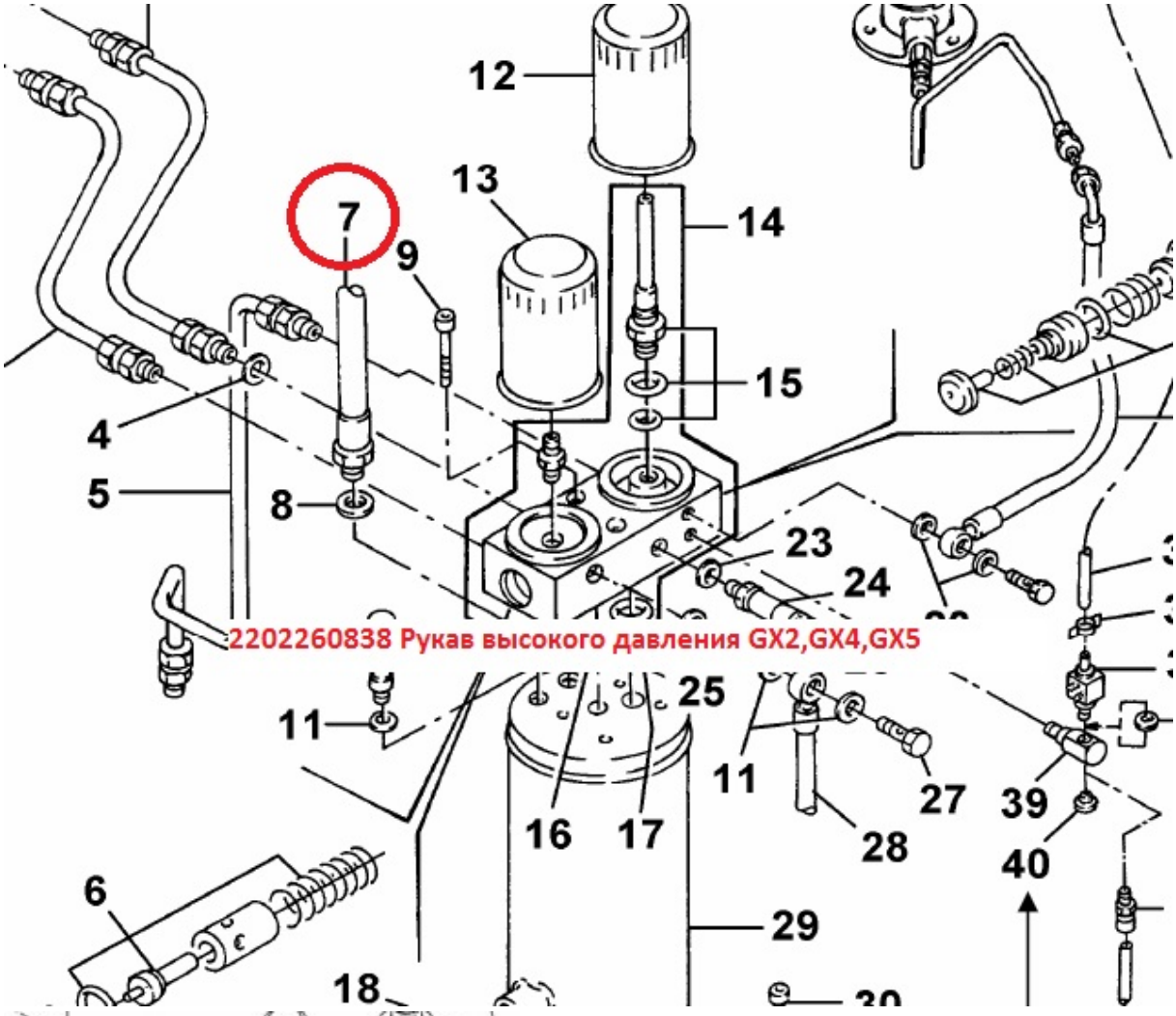

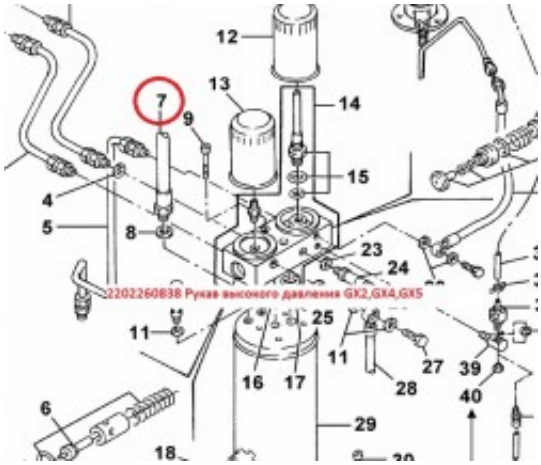

Цена, руб: Пока без рейтинга
123 руб

Задайте вопрос по этому товару